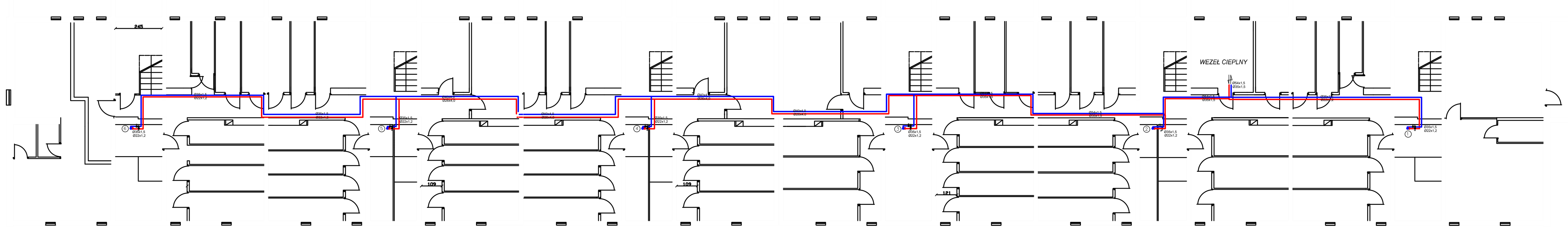

LEGENDA

- Ø35x1,5 — PROJEKTOWANY PRZEWÓD CYRKUALCYJNY RURA SALOWA NIERDZEWNA INOX KAN
- Ø54x1,5 — PROJEKTOWANY PRZEWÓD WODY CIEPŁEJ RURA SALOWA NIERDZEWNA INOX KAN
- PROJEKTOWANY ZAWÓR TERMOSTATYCZNY MTCV-B DANFOSS
- PROJEKTOWANY KUREK KULOWY ODCINAJĄCY PN10 T=100 C
- PROJEKTOWANY PION WODY CIEPŁEJ i CYRKULACJI

PROJEKT: BUDYNEK MIESZKALNY WIELORODZINNY				
Adres obiektu: KRAKÓW OS. ZŁOTEGO WIEKU 26				
Przedmiot rysunku: POZIOMY INSTALACJI C.W. i CYRKULACJI-RZUT PIWNIC			Skala: 1:100	Nr. rys: 2
Jednostka projektowa: INŻ.HIERONIM BRZEZIŃSKI USŁUGI TECHNICZNE W BUDOWNICTWIE AL.JANA PAWŁA II 19 /33 37-450 STALOWA WOLA				
Projektant: mgr inż. Sławomir Brzeziński	Nr. upr.: PDK/0026/POOS/09	Specjalność: Inst. sanitarne	Data: 08.2020	Podpis:
Sprawdzający: inż. Hieronim Brzeziński	Nr. upr.: 4/TBG/93	Specjalność: Inst. sanitarne	Data: 08.2020	Podpis:

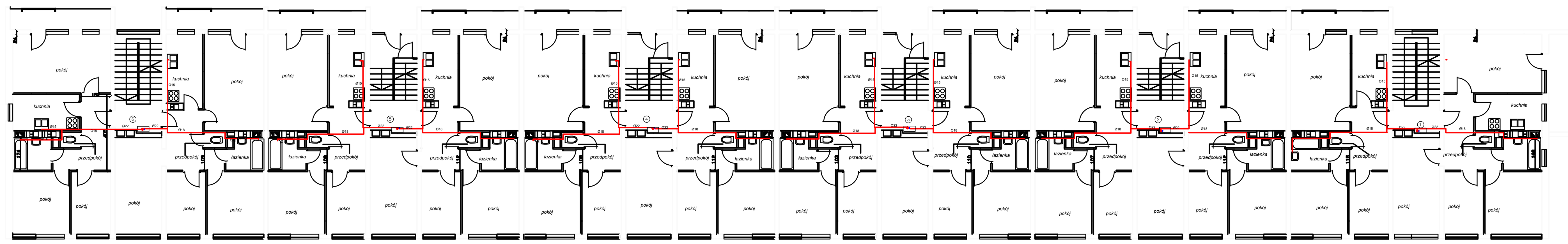

- Ø32x3,0 — PROJEKTOWANY PRZEWÓD WODY CIEPŁEJ RURA SALOWA NIERDZEWNA INOX KAN
- PROJEKTOWANY PION WODY CIEPŁEJ i CYRKULACJ WRAZ Z SZAFKĄ WODOMIERZY

PROJEKT: BUDYNEK MIESZKALNY WIELORODZINNY				
Adres obiektu: KRAKÓW OS. ZŁOTEGO WIEKU 26				
Przedmiot rysunku: POZIOMY INSTALACJI C.W. -RZUT KONDYGNACJI POWTARZALNEJ			Skala: 1:100	Nr. rys: 4
Jednostka projektowa: INŻ.HIERONIM BRZEZIŃSKI USŁUGI TECHNICZNE W BUDOWNICTWIE AL.JANA PAWŁA II 19 /33 37-450 STALOWA WOLA				
Projektant: mgr inż. Sławomir Brzeziński	Nr. upr.: PDK/0026/POOS/09	Specjalność: Inst. sanitarne	Data: 08.2020	Podpis:
Sprawdzający: inż. Hieronim Brzeziński	Nr. upr.: 4/TBG/93	Specjalność: Inst. sanitarne	Data: 08.2020	Podpis:

DYSPOZYCJA ARMATURY W SZAFCE

DYSPOZYCJA ARMATURY PODPIONOWEJ

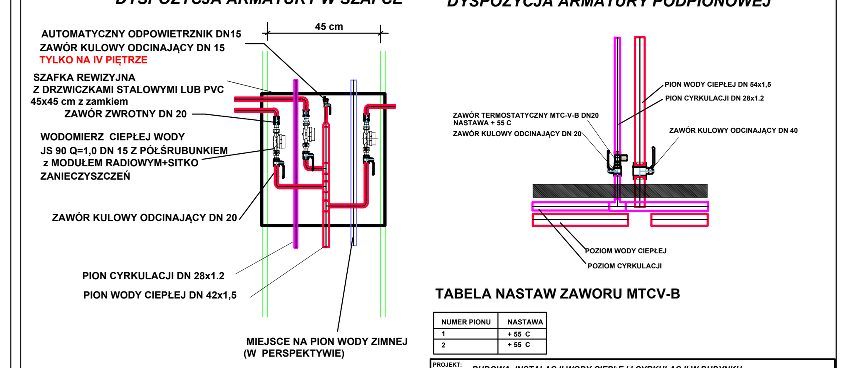

TABELA NASTAW ZAWORU MTCV-B

NUMER PIONU	NASTAWA
1	+ 55 C
2	+ 55 C

PROJEKT: BUDOWA INSTALACJI WODY CIEPŁEJ I CYRKULACJI W BUDYNKU MIESZKALNYM WIELORODZINNYM				
Adres obiektu: KRAKÓW OS. ZŁOTEGO WIEKU 26				
Przedmiot rysunku: DYSPOZYCJA PIONOPIĘTRA WODY ZIMNEJ.CIEPŁEJ I CYRKULACJI			Skala: 1:25	Nr. rys: 5
Jednostka projektowa: INŻ.HIERONIM BRZEZIŃSKI USŁUGI TECHNICZNE W BUDOWNICTWIE AL.JANA PAWŁA II 19 /33 37-450 STALOWA WOLA				
Projektant: mgr inż. Sławomir Brzeziński	Nr. upr.: PDK/0026/POOS/09	Specjalność: Inst. sanitarne	Data: 02.2019	Podpis:
Sprawdzający: inż. Hieronim Brzeziński	Nr. upr.: 4/TBG/93	Specjalność: Inst. sanitarne	Data: 02.2019	Podpis:

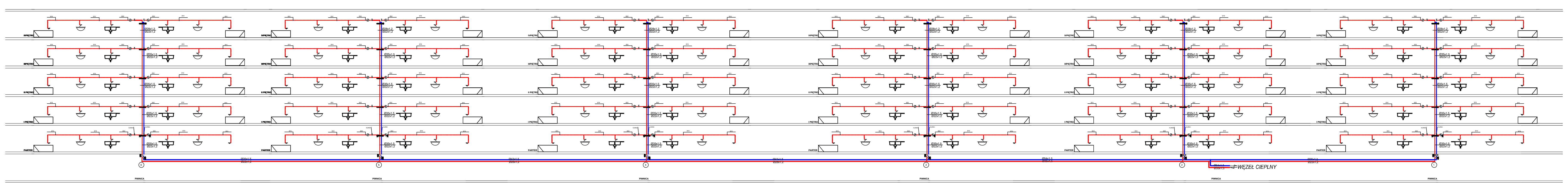

- Ø50x4,0 — PROJEKTOWANY PRZEWÓD CYRKUALCYJNY RURA STALOWA NIERDZEWNA INOX KAN
- Ø32x3,0 — PROJEKTOWANY PRZEWÓD WODY CIEPŁEJ RURA STALOWA NIERDZEWNA INOX KAN
- PROJEKTOWANY ZAWÓR TERMOSTATYCZNY MTCV-B DANFOSS
- PROJEKTOWANY KUREK KULOWY ODCINAJĄCY PN10 T=100 C
- PROJEKTOWANY PION WODY CIEPŁEJ i CYRKULACJI

PROJEKT: BUDYNEK MIESZKALNY WIELORODZINNY				
Adres obiektu: KRAKÓW OS. ZŁOTEGO WIEKU 26				
Przedmiot rysunku: ROZWINIĘCIE INSTALACJI C.W. I CYRKULACJI			Skala: 1:100	Nr. rys: 4
Jednostka projektowa: INŻ.HIERONIM BRZEZIŃSKI USŁUGI TECHNICZNE W BUDOWNICTWIE AL.JANA PAWŁA II 19 /33 37-450 STALOWA WOLA				
Projektant: mgr inż. Sławomir Brzeziński	Nr. upr.: PDK/0026/POOS/09	Specjalność: Inst. sanitarne	Data: 08.2020	Podpis:
Sprawdzający: inż. Hieronim Brzeziński	Nr. upr.: 4/TBG/93	Specjalność: Inst. sanitarne	Data: 08.2020	Podpis: