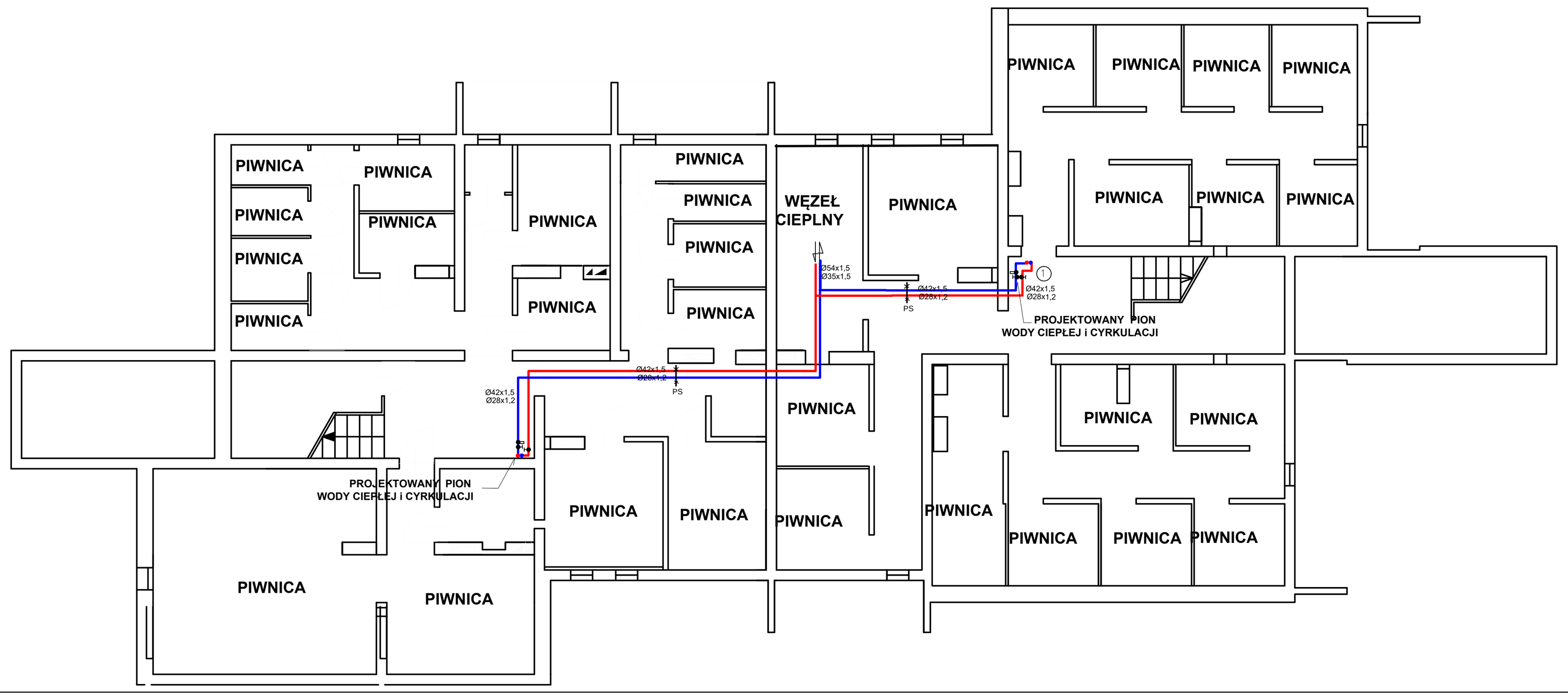

LEGENDA

- Ø42x1,5 — PROJEKTOWANY PRZEWÓD CYRKUALCYJNY RURA STALOWA NIERDZEWNĄ INOX KAN
- Ø28x1,2 — PROJEKTOWANY PRZEWÓD WODY CIEPŁEJ RURA STALOWA NIERDZEWNĄ INOX KAN
- PROJEKTOWANY ZAWÓR TERMOSTATYCZNY MTCV-B DANFOSS
- PROJEKTOWANY KUREK KULOWY ODCINAJĄCY PN10 T=100 C
- PROJEKTOWANY PION WODY CIEPŁEJ i CYRKULACJI
- PS — PROJEKTOWANY PUNK STAŁY

PROJEKT: BUDYNEK MIESZKALNY WIELORODZINNY				
Adres obiektu: KRAKÓW OS. ZŁOTY WIEK46				
Przedmiot rysunku: INSTALACJA C.W. -RZUT PIWNIC			Skala: 1:100	Nr. rys: 4
Jednostka projektowa: INŻ.HIERONIM BRZEZIŃSKI USŁUGI TECHNICZNE W BUDOWNICTWIE AL.JANA PAWŁA II 19 /33 37-450 STALOWA WOLA				
Projektant:	Nr. upr. :	Specjalność:	Data:	Podpis:
mgr inż. Sławomir Brzeziński	PDK/0026/POOS/09	Inst. sanitarne	08.2020	
Sprawdzający:	Nr. upr. :	Specjalność:	Data:	Podpis:
inż. Hieronim Brzeziński	4/TBG/93	Inst. sanitarne	08.2020	

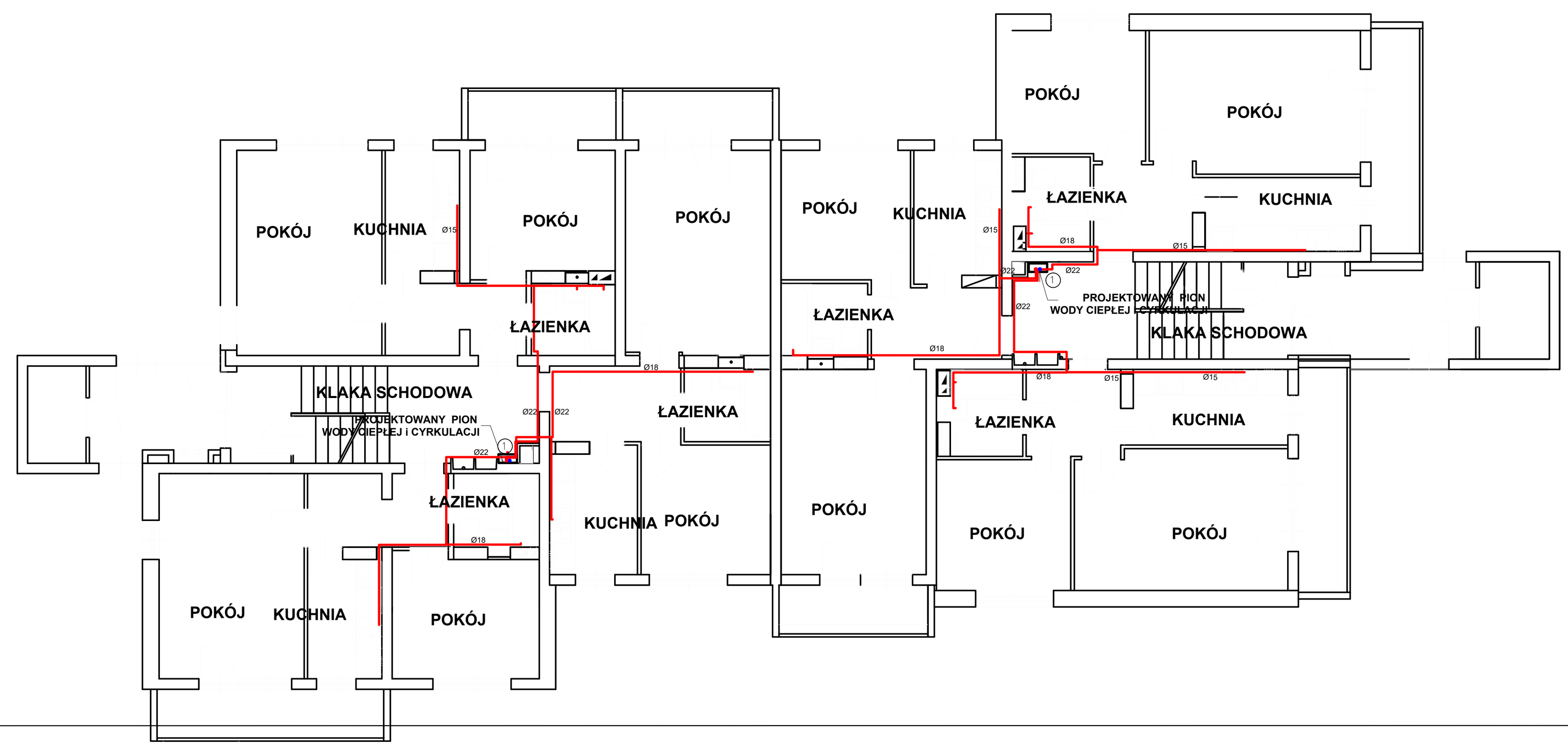

- Ø50x4,0 — PROJEKTOWANY PRZEWÓD CYRKUALCYJNY RURA WIELOWARSTWOWA PEX-AL-PERT KAN
- Ø32x3,0 — PROJEKTOWANY PRZEWÓD WODY CIEPŁEJ RURA WIELOWARSTWOWA PEX-AL-PERT KAN
- PROJEKTOWANY ZAWÓR TERMOSTATYCZNY MTCV-B DANFOSS
- PROJEKTOWANY KUREK KULOWY ODCINAJĄCY PN10 T=100 C
- PROJEKTOWANY PION WODY CIEPŁEJ i CYRKULACJI
- Ø32x3,0 — PROJEKTOWANY PRZEWÓD WODY CIEPŁEJ RURA STALOWA NIERDZEWNA INOX KAN

PROJEKT: BUDYNEK MIESZKALNY WIELORODZINNY				
Adres obiektu: KRAKÓW OS. ZŁOTY WIEK 46				
Przedmiot rysunku: INSTALACJA C.W. -RZUT KONDYGNACJI POWTARZALNEJ			Skala: 1:100	Nr. rys: 4
Jednostka projektowa: INŻ.HIERONIM BRZEZIŃSKI USŁUGI TECHNICZNE W BUDOWNICTWIE AL.JANA PAWŁA II 19 /33 37-450 STALOWA WOLA				
Projektant:	Nr. upr. :	Specjalność:	Data:	Podpis:
mgr inż. Sławomir Brzeziński	PDK/0026/POOS/09	Inst. sanitarne	08.2020	
Sprawdzający:	Nr. upr. :	Specjalność:	Data:	Podpis:
inż. Hieronim Brzeziński	4/TBG/93	Inst. sanitarne	08.2020	

DYSPOZYCJA ARMATURY W SZAFCE

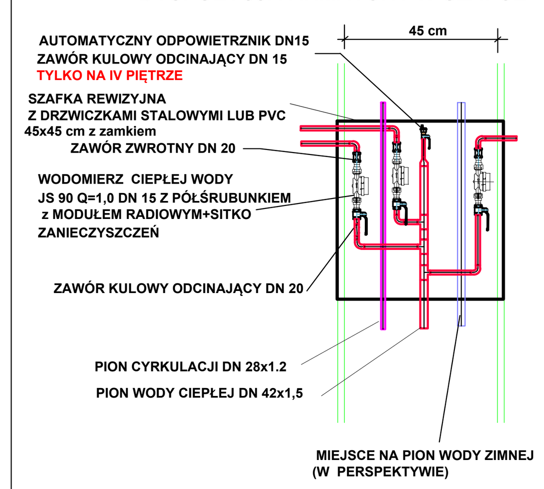

DYSPOZYCJA ARMATURY PODPIONOWEJ

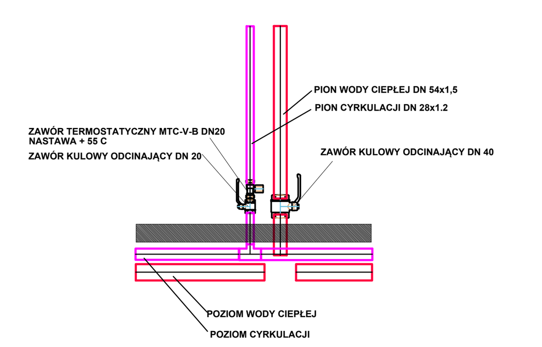

TABELA NASTAW ZAWORU MTCV-B

NUMER PIONU	NASTAWA
1	+ 55 C
2	+ 55 C

PROJEKT: BUDOWA INSTALACJI WODY CIEPŁEJ I CYRKULACJI W BUDYNKU MIESZKALNYM WIELORODZINNYM				
Adres obiektu: KRAKÓW OSIEDLE ZŁOTEGO WIEKU 46				
Przedmiot rysunku: DYSPOZYCJA PIONOPIĘTRA WODY ZIMNEJ.CIEPŁEJ I CYRKULACJI			Skala: 1:25	Nr. rys: 5
Jednostka projektowa: INŻ.HIERONIM BRZEZIŃSKI USŁUGI TECHNICZNE W BUDOWNICTWIE AL.JANA PAWŁA II 19 /33 37-450 STALOWA WOLA				
Projektant:	Nr. upr. :	Specjalność:	Data:	Podpis:
mgr inż. Sławomir Brzeziński	PDK/0026/POOS/09	Inst. sanitarne	02.2019	
Sprawdzający:	Nr. upr. :	Specjalność:	Data:	Podpis:
inż. Hieronim Brzeziński	4/TBG/93	Inst. sanitarne	02.2019	

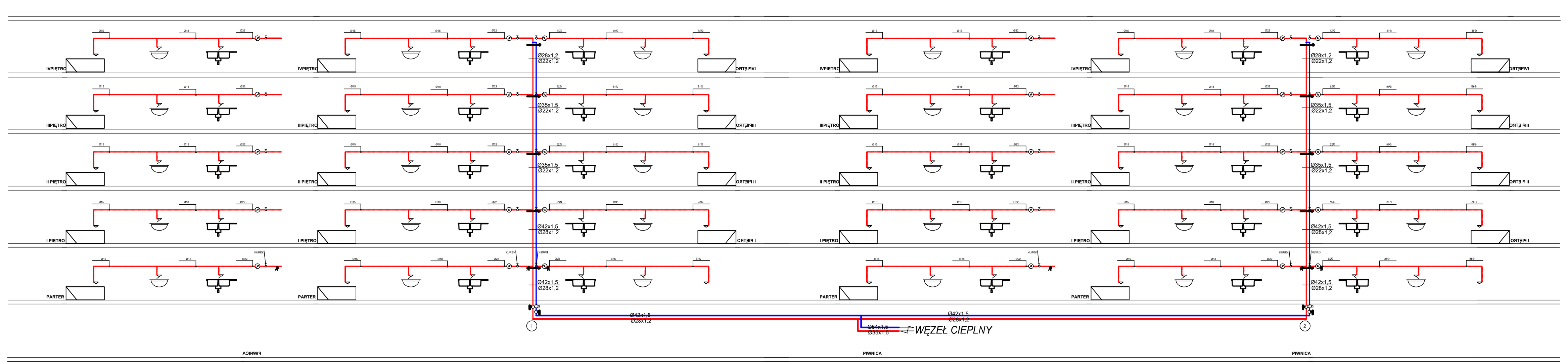

- Ø50x4,0 — PROJEKTOWANY PRZEWÓD CYRKUALCYJNY
- Ø32x3,0 — PROJEKTOWANY PRZEWÓD WODY CIEPŁEJ
- PROJEKTOWANY ZAWÓR TERMOSTATYCZNY MTCV-B DANFOSS
- PROJEKTOWANY KUREK KULOWY ODCINAJĄCY PN10 T=100 C
- PROJEKTOWANY PION WODY CIEPŁEJ i CYRKULACJI
- Ø32x3,0 — PROJEKTOWANY PRZEWÓD WODY CIEPŁEJ RURA STALOWA NIERDZEWNA INOX KAN

PROJEKT: BUDYNEK MIESZKALNY WIELORODZINNY				
Adres obiektu: KRAKÓW OS. ZŁOTY WIEK 46				
Przedmiot rysunku: ROZWINIĘCIE INSTALACJI C.W. I CYRKULACJI			Skala: 1:100	Nr. rys: 4
Jednostka projektowa: INŻ.HIERONIM BRZEZIŃSKI USŁUGI TECHNICZNE W BUDOWNICTWIE AL.JANA PAWŁA II 19 /33 37-450 STALOWA WOLA				
Projektant:	Nr. upr. :	Specjalność:	Data:	Podpis:
mgr inż. Sławomir Brzeziński	PDK/0026/POOS/09	Inst. sanitarne	08.2020	
Sprawdzający:	Nr. upr. :	Specjalność:	Data:	Podpis:
inż. Hieronim Brzeziński	4/TBG/93	Inst. sanitarne	08.2020	